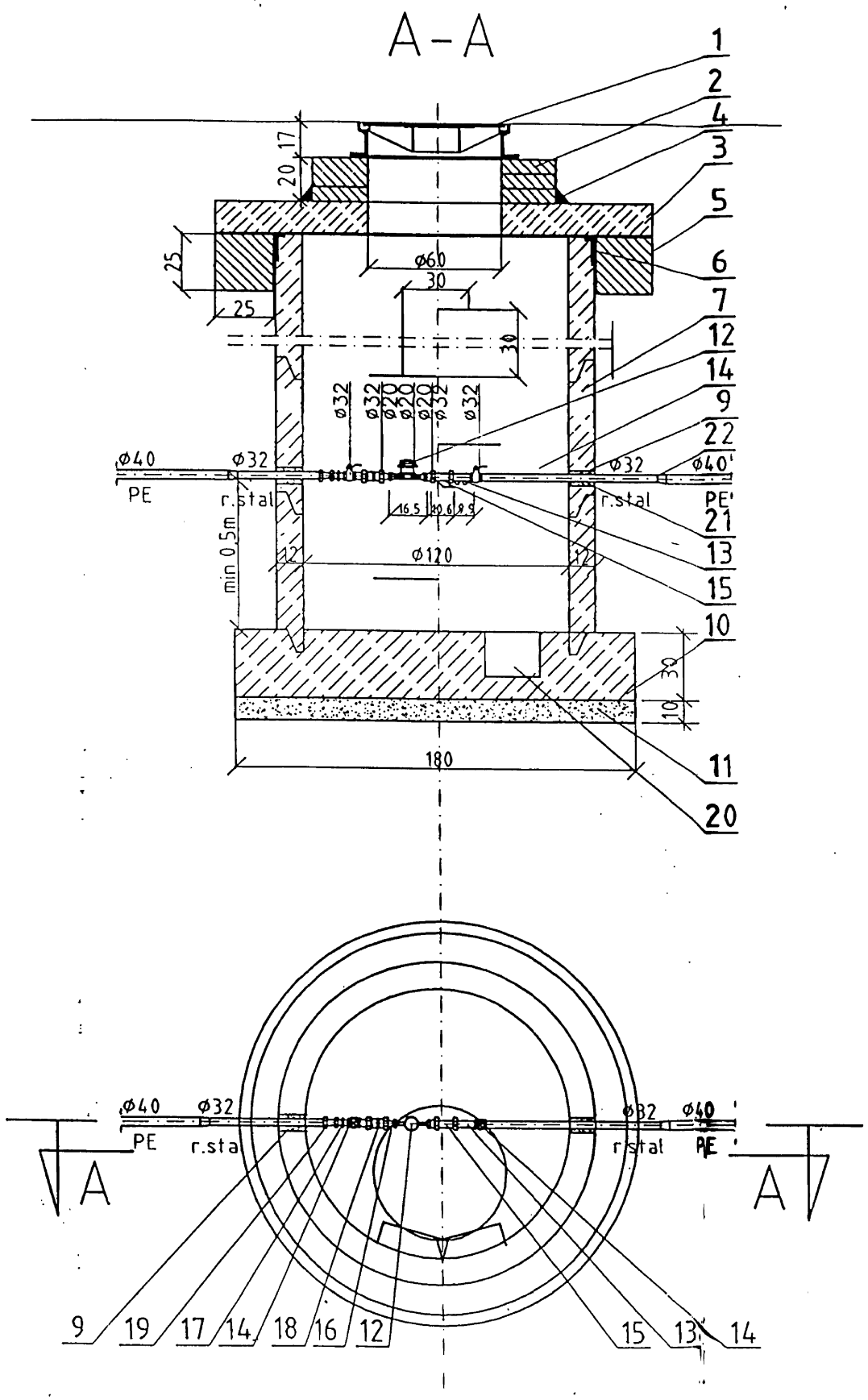

LEGENDA:

1– żeliwny właz kanałowy:
  – typu ø600mm
2– cegła kanalizacyjna P25 wg PN–B–12037 na zaprawie M–10
3– płyta żelbetowa pod właz:
  – PP200/60 – dla studzienek z pierścieniem odciążającym
4– zaprawa cementowa M–10
5– pierścień żelbetowy odciążający PO–1500/250
6– kit trwale plastyczny np Polkit
7– kręgi żelbetowe prefabrykowane ø1200mm
8– stopnie złazowe z prętów stalowych ø30mm ocynkowane ogniowo lub zabezpieczone antykorozyjnie farbą chlorokauczukową podkładową oraz farbą nawierzchniową.
9– tuleja stalowa
10– beton B15
11– piasek stabilizowany cementem (1:16)
12– wodomierz WS 2,5 ø20mm
13– zawór antyskażeniowy typ 251 PN 10 ø32 firmy Danfoss
14– zawór kulowy ø32mm
15– filtr z osadnikiem
16– kształtka redukcyjna
17– złączka N8 wkrętna
18– łącznik mosiężny z gwintem
19– złączka nakrętna równoprzelotowa
20– wgłębienie na wodę (min.25cmx25cm, gł20cm)
21– uszczelnić sznurem białym i pianką poliuretanową
22– Fischer

UWAGI:

1. Studzienkę należy zaizolować bitgumem.
2. Pierścień odciążający należy stosować w drogach i podjazdach.